Иллюстрация и перечень сборочных единиц и деталей

П7-1500Э

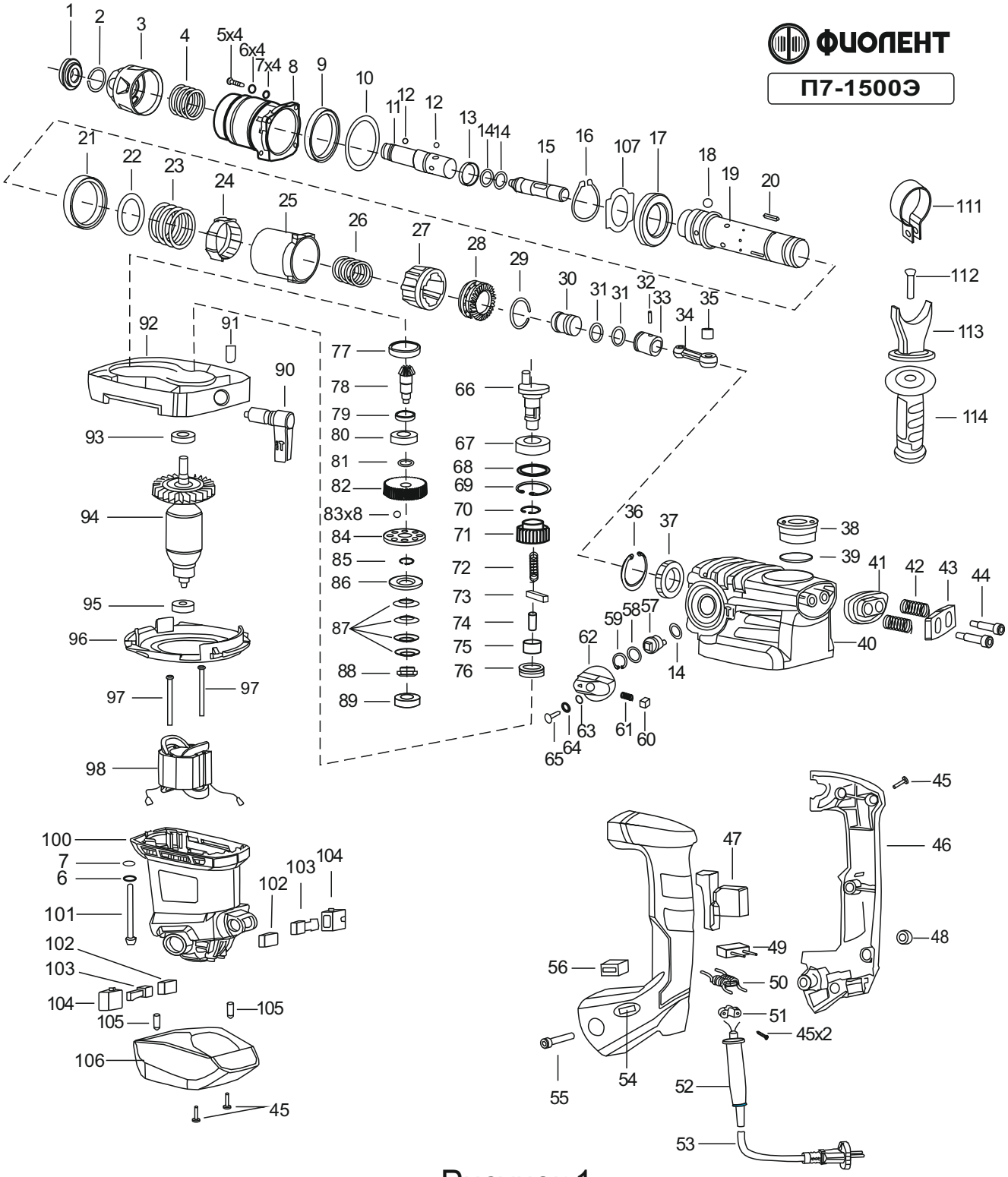

Рисунок 1

Таблица 1

Номер позиции	Обозначение	Наименование	Количество	Примечание
1	9403404И	Крышка передняя	1	
2	9402946И	Кольцо Ø17,5х2	1	
3	9403405И	Стакан	1	
4		Пружина 30,2х1,8х76		
5		Винт М5х22		
6		Шайба пружинная Ø5		
7		Шайба Ø5		
8	9402587И	Корпус малый	1	
9		Шайба маслоотбойная 35х51х6		
10		Кольцо стопорное 45х54,5х1		
11	9403406И	Вал	1	
12	9404191И	Шарик Ø7,14	5	
13	9402588И	Кольцо резиновое 20,9х2,2х4	1	
14	9402947И	Кольцо Ø11х2	3	
15	9403407И	Промежуточный боек	1	
16	9402589И	Кольцо стопорное Ø35	1	
17	9404195И	Подшипник 61907-RZ	1	
18	9404186И	Шарик Ø7,938	3	
19		Цилиндр		
20	9402614И	Шпонка 3х2,5х18	2	
21	9402591И	Кольцо резиновое 45х55х7	1	
22	9402592И	Шайба 38х47х1,5	1	
23		Пружина 42х2х28		
24	9402593И	Втулка цилиндра	1	
25	9402594И	Цилиндр большой	1	
26		Пружина 34х2,5х50		
27	9403408И	Втулка	1	
28	9403411И	Колесо зубчатое коническое	1	
29	9402595И	Кольцо 28х1,8	1	
30	9402596И	Ударник малый 25х30	1	
31	9403412И	Кольцо Ø19х3,1	2	
32		Штифт Ø 6х24		
33	9402949И	Поршень 25х27	1	
34	9402951И	Шатун	1	
35	9404199И	Подшипник НК0810	1	
36		Кольцо стопорное		
37	9402597И	Втулка 30х47х9	1	
38	9402598И	Крышка	1	

Продолжение таблицы 1

Номер позиции	Обозначение	Наименование	Количество	Примечание
39		Прокладка 31,5х2		
40	9402599И	Корпус электродвигателя	1	
41	9402600И	Пыльник	1	
42		Пружина 10,5х1,5х26		
43		Планка		
44		Болт антивибрационный М8х35		
45		Винт ST3,9х16		
46	9403413И	Накладка	1	
47	9403414И	Выключатель	1	
48		Гайка М8		
49		Конденсатор		
50		Дросель		
51		Планка		
52		Втулка		
53		Шнур 2х1		
54	9403415И	Ручка	1	
55		Болт М8х45		
56	9402601И	Блок электронный	1	
57	9402952И	Эксцентрик	1	
58	9402602И	Кольцо 17,5х11,2х0,5	1	
59	9402603И	Кольцо стопорное Ø18	1	
60	9402953И	Фиксатор	1	
61	9402954И	Пружина	1	
62	9402955И	Рукоятка	1	
63		Шайба Ø4		
64		Шайба пружинная Ø4		
65		Винт М4х14		
66	9402956И	Кривошип	1	
67		Подшипник 6003		
68		Шайба Ø34,5х28,5х1		
69		Кольцо стопорное Ø35		
70		Кольцо стопорное Ø17		
71	9403416И	Колесо зубчатое малое	1	
72		Пружина 33х7,8х1,2		
73		Шпонка 5х5х22		
74	9402604И	Шток Ø8х19	1	
75		Подшипник НК1210		
76	9402605И	Кольцо 26х22х9	1	
77		Кольцо 35х51х6		
78	9403417И	Вал-шестерня	1	
79	9403418И	Кольцо15х19х4,7	1	

Окончание таблицы 1

Номер позиции	Обозначение	Наименование	Количество	Примечание
80		Шайба 6002		
81		Кольцо Ø14,1x19x0,5		
82	9402957И	Колесо зубчатое	1	
83		Шарик Ø5		
84		Диск		
85		Стопорное кольцо Ø12,5x1		
86	9403419И	Шайба	1	
87		Пружина Ø14,2x9x0,5x2,7		
88		Гайка M10x0,75		
89		Подшипник 627		
90	9402606И	Переключатель	1	
91		Штифт		
92	9402607И	Корпус редуктора	1	
93		Подшипник 6001		
94	9403421И	Якорь	1	
95		Подшипник 608		
96	9403458И	Диафрагма	1	
97		Винт ST3,9x60		
98	9403422И	Статор	1	
100	9403423И	Корпус	1	
101	9402608И	Винт M5x55	4	
102	9403424И	Обойма	2	
103	9403425И	Щетка	2	
104	9403428И	Щеткодержатель	2	
105	9402609И	Штифт Ø4x8	2	
106	9403433И	Крышка	1	
107		Планка		
111	9402958И	Хомут	1	
112		Винт M8x50		
113	9402959И	Стойка	1	
114	9402960И	Ручка дополнительная	1	

Примечание - Детали без обозначения не поставляются.